LEGENDA ARMADI RACK

Simbolo	Descrizione
RACK DS1 / RACK DS2	ARMADI RACK PER ALLOGGIO DELLE SEGUENTI APPARECCHIATURE: 1. CENTRALINA IMPIANTO DIFFUSIONE SONORA EVAC 2. AMPLIFICATORI DI ZONA E DI PIANO PER IMPIANTO DIFFUSIONE SONORA 3. PACCHI BATTERIE PER IMPIANTO DIFFUSIONE SONORA
RACK R0	ARMADIO RACK DI CENTRO STELLA EDIFICIO
RACK R0.A	ARMADIO RACK PIANO TERRA BLOCCO A PER ALLOGGIO DELLE SEGUENTI APPARECCHIATURE: 1. APPARECCHIATURE TRASMISSIONE DATI
RACK R0.B	ARMADIO RACK PIANO TERRA BLOCCO B PER ALLOGGIO DELLE SEGUENTI APPARECCHIATURE: 1. APPARECCHIATURE TRASMISSIONE DATI
RACK R0.C	ARMADIO RACK PIANO TERRA BLOCCO C PER ALLOGGIO DELLE SEGUENTI APPARECCHIATURE: 1. APPARECCHIATURE TRASMISSIONE DATI
RACK R1.A	ARMADIO RACK PIANO PRIMO BLOCCO A PER ALLOGGIO DELLE SEGUENTI APPARECCHIATURE: 1. APPARECCHIATURE TRASMISSIONE DATI
RACK R1.BC	ARMADIO RACK PIANO PRIMO BLOCCO B/C PER ALLOGGIO DELLE SEGUENTI APPARECCHIATURE: 1. APPARECCHIATURE TRASMISSIONE DATI

LEGENDA QUADRI ELETTRICI

Sigla	Descrizione	Sigla	Descrizione
QGBT	QUADRO ELETTRICO GENERALE BASSA TENSIONE	Q1.A	QUADRO ELETTRICO GENERALE PIANO PRIMO - BLOCCO A
QS.1	QUADRO ELETTRICO GENERALE PIANO SEMINTERRATO	Q1.BC	QUADRO ELETTRICO GENERALE PIANO PRIMO - BLOCCO B/C
QS.2	QUADRO ELETTRICO GENERALE CENTRALE TERMICA	QAS.3	QUADRO ELETTRICO ASCENSORE 3
QS.3	QUADRO ELETTRICO GENERALE CENTRALE IDRICA	QSA.4	QUADRO ELETTRICO ASCENSORE ANTINCENDIO 4
QS.4	QUADRO ELETTRICO GENERALE SOTTOCENTRALE TERMICA	Q2.1	QUADRO ELETTRICO GENERALE CENTRALE CONDIZIONAMENTO
QAS.1	QUADRO ELETTRICO ASCENSORE 1	CC.x	CENTRALINO ELETTRICO CUCINA TIPO
QAS.2	QUADRO ELETTRICO ASCENSORE 2	CD.x	CENTRALINO ELETTRICO DEGENZA TIPO
Q0.A	QUADRO ELETTRICO GENERALE PIANO TERRA - BLOCCO A	CA.x	CENTRALINO ELETTRICO AMBULATORIO TIPO
Q0.B	QUADRO ELETTRICO GENERALE PIANO TERRA - BLOCCO B	CP.1	CENTRALINO ELETTRICO PALESTRA
Q0.B1	QUADRO ELETTRICO ZONA MORGUE - BLOCCO B	QPFV	QUADRO ELETTRICO PARALLELO FOTOVOLTAICO
Q0.C	QUADRO ELETTRICO GENERALE PIANO TERRA - BLOCCO C	DC / AC	INVERTER CAMPO FOTOVOLTAICO

LEGENDA

Descrizione	Descrizione
TIPOLOGIA DI IMPIANTO A MURO O A VISTA	GRUPPO PRESE COMPOSTO DA: n°1 PRESA 2P+T 10/16A + n°1 PRESA TIPO SCHUKO 2P+T 10/16A
TIPOLOGIA DI IMPIANTO CONDUTTURA A MURO INCASSATA	GRUPPO PRESA DA INCASSO COMPLETO DI SETTO SEPARATORE COMPOSTO DA: N°1 PRESE SCHUKO 10/16A; + PRESA PER ANTENNA TV E PRESA SAT (220 cm)
PASSERELLA PORTACAVI IMPIANTO ELETTRICO DIM: 300x75 mm	ALIMENTAZIONE INFISSO MOTORIZZATO
PASSERELLA PORTACAVI IMPIANTI SPECIALI E DI SICUREZZA DIM: 200x75 mm	EQP — NODO EQUIPOTENZIALE
	EQS — NODO EQUIPOTENZIALE SUPPLEMENTARE
PRESA INTERBLOCCATA 2P+T 16A	PUNTO ALLACCIO EQUIPOTENZIALE
PRESA 2P+T 10/16A	PREDISPOSIZIONE TRAVE TESTALETTO COMPLETA DI NODO EQUIPOTENZIALE PER COLLEGAMENTO MASSE ESTRANEE
PRESA TIPO SCHUKO	

CLASSIFICAZIONE LOCALI
secondo normativa CEI 64-8/7, Sez. 710

LOCALE DI GRUPPO 0 (GRUPPO 0)
LOCALI NEI QUALI NON SI UTILIZZANO APPARECCHI ELETTROMEDICALI CON PARTI APPLICATE

LOCALE MEDICO DI GRUPPO 1 (GRUPPO 1)
LOCALE DOVE SI FA' USO DI APPARECCHI ELETTROMEDICALI CON PARTI APPLICATE. LE PARTI APPLICATE SONO DESTINATE AD ESSERE UTILIZZATE ESTERNAMENTE, OPPURE INVASIVAMENTE ENTRO QUALSIASI PARTE DEL CORPO, AD ECCEZIONE DELLA ZONA CARDIACA.

L'impianto di terra dovrà essere conforme a quanto prescritto dalla norma CEI 64-8 sez. 710 in particolare:
- collegamento prese Spe = Sf = 4 mm2;
- collegamento tubazioni Seqs = 6 mm2;
- collegamento masse estranee Seqs = 6 mm2;
- collegamento nodo equipotenziale a terra S = 10 mm2;
- i conduttori di protezione ed equipotenziali collegati al nodo devono essere singolarmente scollegabili ed identificati con una targhetta su ogni conduttore;
- è ammesso un solo sub-nodo tra il nodo equipotenziale ed una massa o massa estranea;
- non sono ammessi collegamenti entra esci su più di due prese;

TIPICO COLLEGAMENTO LOCALE GRUPPO 1

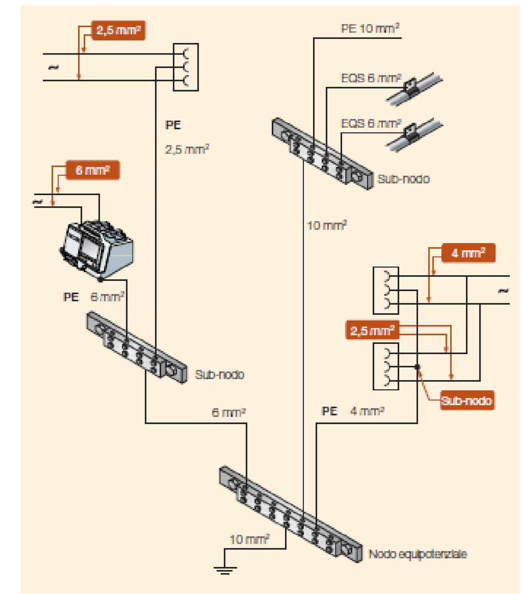

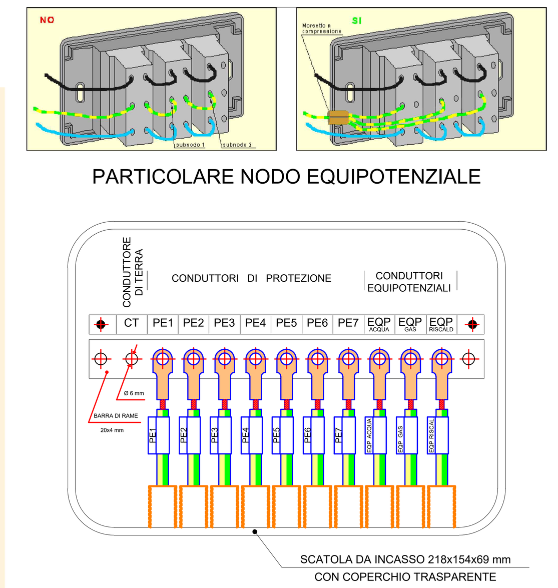

PARTICOLARE NODO EQUIPOTENZIALE

SCATOLA DA INCASSO 218x154x69 mm CON COPERCHIO TRASPARENTE

N.B. PER CIASCUN NODO EQUIPOTENZIALE DEVE ESSERE COMPILATA UNA SCHEDA TECNICA CONTENENTE I VALORI DI RESISTENZA DI TERRA INIZIALE DI CIASCUNA DERIVAZIONE E LO SPAZIO PER L'INDICAZIONE DEI VALORI MISURATI IN OCCASIONE DELLE VERIFICHE OBBLIGATORIE SUCCESSIVE.
L'INSIEME DELLE SCHEDE COSTITUIRA' IL REGISTRO DEI NODI EQUIPOTENZIALI.

TIPICO MODALITÀ DI ESECUZIONE RETI CANALINE

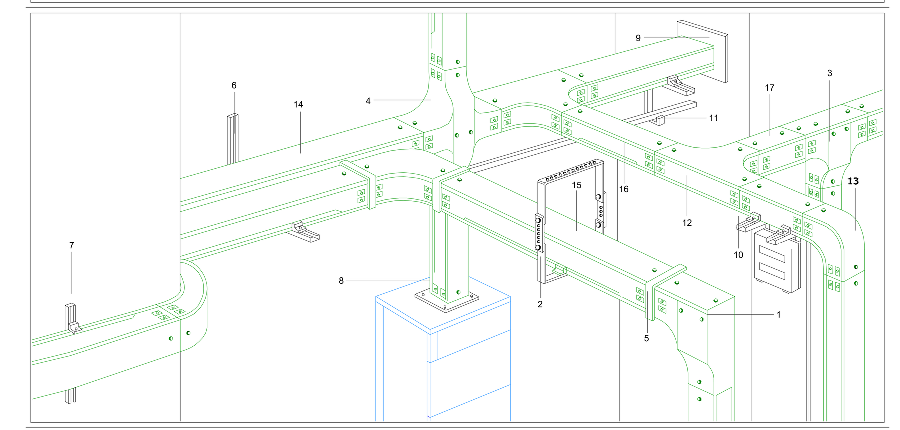

1) Deviazione in discesa 90° a sinistra con cambio di piano
2) Sospensione flessibile con bandella
3) Derivazione a tre vie tra canalizzazioni
4) Derivazione a quattro vie tra canalizzazioni orizzontali e verticali con cambio di piano
5) Fascia di tenuta per IP44
6) Fissaggio a parete su mensola
7) Fissaggio a parete su profilato
8) Flangia di raccordo ai quadri di distribuzione
9) Mostrina di finitura per attraversamento pareti
10) Piastre a L per supporto centralini
11) Supporto sottocanale per servizi vari
12) Derivazione piana a tre vie
13) Derivazione in discesa 90°
14) Elemento rettilineo, lunghezza 2000mm
15) Elemento rettilineo, lunghezza 1000mm
16) Elemento rettilineo, lunghezza 750mm
17) Spezzone rettilineo per adattamenti in lunghezza

PARTICOLARE CANALE IN ACCIAIO ZINCATO

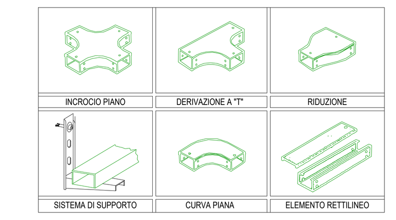

PARTICOLARE POSA CANALINE ELETTRICHE

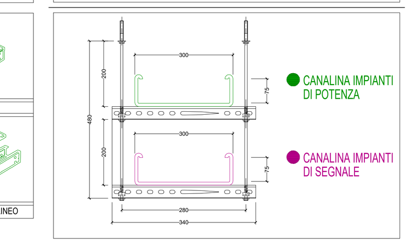

IN CORRISPONDENZA DEGLI ATTRAVERSAMENTI DEI COMPARTIMENTI ANTINCENDIO DA PARTE DEI CANALI METALLICI DOVRANNO ESSERE POSTI IN OPERA SACCHETTI INTUMESCENTI AVENTI STESSE CARATTERISTICHE REI DEL COMPARTIMENTO ATTRAVERSATO

LEGENDA VANI PIANO TERRA

n°	DESTINAZIONE	Su m²	Hu ml
01	camera	22.03	2.80
02	anti	5.91	2.50
03	bagno	5.20	2.50
04	camera	22.74	2.80
05	camera	22.74	2.80
06	anti	5.91	2.50
07	bagno	5.20	2.50
08	camera	22.74	2.80
09	camera	22.74	2.80
10	anti	5.91	2.50
11	bagno	5.20	2.50
12	camera	22.74	2.80
13	camera	22.74	2.80
14	anti	5.91	2.50
15	bagno	5.20	2.50
16	camera	22.74	2.80
17	soggiorno/pranzo	124.45	3.00
18	connettivo	261.88	2.50
19	consegna operatori	9.48	2.80
20	deposito sporco	10.00	2.80
21	deposito pulito	9.65	2.80
22	lavapadelle	7.02	2.80
23	bagno assistito	15.43	2.80
24	deposito pannoloni	7.83	2.80
25	anti	3.06	2.50
26	wc m.	2.71	2.50
27	anti	3.06	2.50
28	wc f.	2.71	2.50
29	cucina di nucleo	16.12	2.80
30	Locale Q.E.	5.91	2.50
31	wc m.	2.09	2.50
32	anti	5.50	2.50
33	wc f.	2.16	2.50
34	presidio infermieristico	10.94	2.80
35	portico	86.00	3.00
36	filtro	17.68	2.50
37	camera	22.90	2.80
38	anti	5.91	2.50
39	bagno	5.20	2.50
40	camera	22.81	2.80
41	camera	22.81	2.80
42	anti	5.91	2.50
43	bagno	5.20	2.50
44	camera	22.74	2.80
45	camera	22.74	2.80
46	anti	5.91	2.50
47	bagno	5.20	2.50
48	camera	21.92	2.80
49	camera	15.80	2.80
50	bagno	4.69	2.50
51	bagno	4.69	2.50
52	camera	15.80	2.80
53	portico	55.00	3.00

LEGENDA VANI PIANO TERRA

n°	DESTINAZIONE	Su m²	Hu ml
54	ingresso - atrio	218.69	3.00
55	soggiorno - centro diurno	52.37	3.00
56	anti	3.11	2.50
57	wc m.	3.15	2.50
58	filtro	10.81	2.50
59	connettivo	47.37	3.00
60	portineria	13.92	3.00
61	attesa	10.14	2.50
62	ufficio coordinatore	17.16	3.00
63	sala riunioni	32.87	3.00
64	locale Q.E.	4.43	2.70
65	locale server	7.45	2.70
66	spogliatoio f.	23.12	2.80
67	docce - wc	15.23	2.50
68	spogliatoio m.	24.55	2.80
69	docce - wc	9.83	2.70
70	sala laboratori	82.49	3.00
71	sala animazione	71.45	3.00
72	deposito	10.00	2.70
73	deposito	10.00	2.70
74	deposito	10.00	2.70
75	locale Q.E.	7.50	2.70
76	connettivo	10.51	3.00
77	ingresso	21.81	3.00
78	connettivo	88.79	2.50
79	logopedista	18.32	3.00
80	psicologo	14.48	3.00
81	parrucchiere/podologo	22.78	3.00
82	anti	4.16	2.50
83	wc	4.04	3.00
84	anti comune	4.16	2.50
85	wc comune	4.04	3.00
86	podologo	14.05	3.00
87	magazzino palestra	8.11	3.00
88	palestra	53.28	3.00
89	ufficio assistente sociale	17.09	3.00
90	chiesa	51.97	3.00
91	sacrestia	8.80	3.00
92	anti	4.75	2.50
93	wc m.	3.79	2.50
94	wc f.	3.86	2.50
95	connettivo	8.30	2.50
96	sosta dolenti	12.22	3.00
97	anti	3.42	2.50
98	wc	3.19	3.00
99	celle	32.88	3.00
100	locale osservazione	12.33	3.00
101	portico	35.06	3.00
102	vano scale	22.19	3.70
103	vano scale	24.98	3.70

AREE DI NON INTERVENTO

INTERVENTI APPARTENENTI AD ALTRO LOTTO

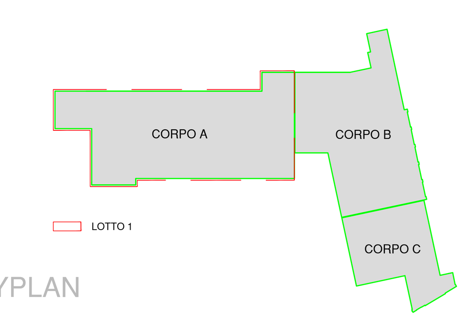

KEYPLAN

COMUNE DI SANDRIGO — **PROVINCIA DI VICENZA**

I.P.A.B. Suor Diodata Bertolo
36066 SANDRIGO (VI) - Via San Gaetano, 24
tel. 0444 756492 fax. 0444 658440
e-mail: segreteria@diodatabertolo.it

RTP:

CAPOGRUPPO:
AB&P Engineering s.r.l.
Vicolo dei Forni Vecchi n. 1/A- 33170 Pordenone
telefonico: 0434 208166 Fax: 0434 27005 Email: info@abep-engineering.it
PEC: abep.engineering@mymail-pec.it
Codice fiscale e P.IVA 01777980937

MANDANTI:
PROMEDIA INGEGNERIA

COORDINAMENTO PROGETTAZIONE: ing. Arturo Busetto
PROGETTAZIONE ARCHITETTONICA: ing. Arturo Busetto - arch. Monica Maria Busetto
PROGETTAZIONE STRUTTURALE: ing. Mario Mazzolini
PROGETTAZIONE IMPIANTISTICA: Ing. Domenico Rapagnani - ing. Pasquale di Egidio
PROGETTAZIONE PREVENZIONE INCENDI: ing. Arturo Busetto

TITOLO DELL'OPERA

REALIZZAZIONE DELLA NUOVA CASA DI RIPOSO

PROGETTO ESECUTIVO - LOTTO 1

COMMITTENTE:
I.P.A.B. SUOR DIODATA BERTOLO

LEGALE RAPPRESENTANTE:
RENATO SPEROTTO

RESPONSABILE UNICO DEL PROCEDIMENTO:
DOTT.SSA ALFONSINA POZZAN

SUPPORTO TECNICO AL RUP:
ING. GILBERTO CACCO

IL CAPOGRUPPO: — PROGETTAZIONE IMPIANTISTICA:

ORDINE DEGLI INGEGNERI - PROVINCIA DI PORDENONE — Arturo Busetto n. 126 Sez. A

ORDINE DEGLI INGEGNERI - TERAMO — 294 DI EGIDIO dott. PASQUALE INGEGNERE

TITOLO ELABORATO

DISTRIBUZIONE CANALIZZAZIONI, QUADRI E IMPIANTO EQUIPOTENZIALE: PIANTA PIANO TERRA CORPO A

CODICE ELABORATO	tipo commessa	codice commessa	fase progetto	disegno o relazione	specialità	numero elaborato	SCALA
	P A	0 7 1 8	P E	D S	E	0 0 0 5	1:50

REV.	DATA	DESCRIZIONE DELLA REVISIONE	REDATTO	VERIFICATO	APPROVATO
REV3					
REV2					
REV1					
REV0	MAGGIO 2018	PRIMA EMISSIONE	-	-	BUSETTO